CODIGEL
ZAC du Petit Parc
4, rue du Grand Etang
78920 ECQUEVILLY

CODIGEL
SOLUTIONS D'ÉQUIPEMENTS

Tél : +33 1 80 83 77 00
Fax : +33 1 80 83 67 01
codigel@codigel.com
www.codigel.com

Fiche technique: MCR-NY-1033

Sélection

Marque d'équipements: INTARCON

Modèle d'équipement: MCR-NY-1033

Description:

Équipement Monoblock pour réfrigération a température positive pour montage plafonnier .

Conditions de calcul

Température intérieure:	0.0 °C	Humidité relative intérieure:	85.0 %
Température ambiant:	35.0 °C	Altitude:	0 m

Performance

Puissance frigorifique:	1514 W	Puissance absorbée:	1,04 kW
Intensité nominale:	5,7 A	Intensité maximale:	9,5 A
Débit d'air de l'évaporateur:	600 m³/h	Débit d'air du condenseur:	575 m³/h
Réfrigérant:	R134a	Charge de refrigerant:	0,8 kg
Branchement électrique:	230V.1.50	Rendement COP total:	1,45 W/W

Dimensions du condenseur

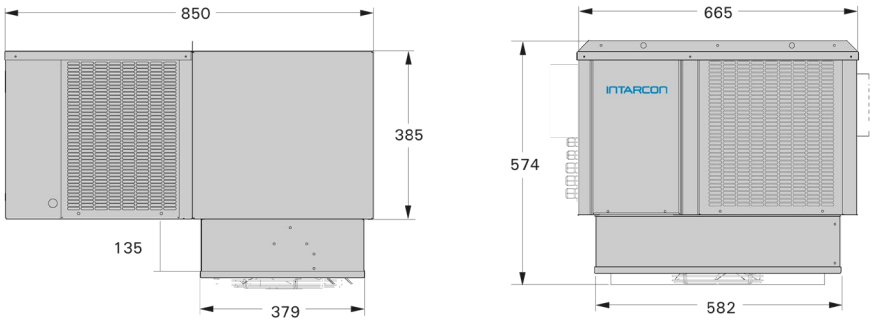

Longueur:	850 mm	Largeur:	665 mm
Hauteur:	385 mm	Poids:	83 kg
Niveau de pression sonore à 10m:	34 dB(A)		

Paramètres d'Ecoconception

Température intérieure:	0 °C	Humidité relative intérieure:	85.0 %
Consommation annuelle d'électricité (Q):	4819 kWh	Coefficient d'efficacité énergétique saisonnier (SEPR):	2,02

Paramètres à pleine charge et température ambiante 32°C

Puissance frigorifique nominale (P_A):	1,58 kW		
COP nominal (COP_A):	1,55	Puissance absorbée nominale (D_A):	1,02 kW