CODIGEL
ZAC du Petit Parc
4, rue du Grand Etang
78920 ECQUEVILLY

CODIGEL
SOLUTIONS D'ÉQUIPEMENTS

Tél : +33 1 80 83 77 00
Fax : +33 1 80 83 67 01
codigel@codigel.com
www.codigel.com

SCALA 400 REMOTE

400 V / 50 Hz

CARACTÉRISTIQUES

➤ PRODUIT DES ÉCAILLES PLATES, TRÈS FROIDES ET SÈCHES. L'ÉPAISSEUR PEUT SE RÉGLER ENTRE 1,5 ET 3 mm

➤ FONCTIONNEMENT BASÉ SUR UN CYLINDRE STATIQUE SANS JOINTS TOURNANTS (HELICAL REAMER) ET AVEC UNE FRAISE QUI DÉCOLLE
LA GLACE SANS TENSION NI EFFORTS

➤ L'ÉVAPORATEUR LE PLUS EFFICACE DU MARCHÉ, MOINS DE DÉPENSES ÉNERGÉTIQUES, PLUS PRODUCTION DE GLAÇONS

➤ SYSTÈME D'ARRÊT ÉLECTRONIQUE / TABLEAU ÉLECTRIQUE DE RÉGLAGE / MOTORÉDUCTEUR D'ATTAQUE DIRECT / POMPE À ENTRAINEMENT MAGNÉTIQUE / SÉCURITÉ EN CAS DE MANQUE D'EAU

➤ BÂTI EN ACIER INOXYDABLE

➤ CONTRÔLES POUR DÉTECTION : MANQUE DE NIVEAU D'EAU, AUGMENTATION DE TEMPÉRATURE POUR CAUSE D'EFFORTS EXCESSIFS DANS LE MOTORÉDUCTEUR OU DE REMPLISSAGE DU RÉSERVOIR

24 H (Kg)	10°C / 10°C (Kg)	21°C / 15°C (Kg)	(mm)	(mm)	
SCALA 400	**450**	**400**	**L 1090 P 700 H 760**	**L 1120 P 820 H 915**	GLACE EN ECAILLES

ACCESSOIRES

INCLUS

JOINT DE FILTRE D'ENTRÉE D'EAU

TUYAU D'ENTRÉE D'EAU

TUYAU D'ÉVACUATION

OPTIONS

TUYAU DE CHUTE DES GLAÇONS

POMPE DE DOSAGE DE SEL AVEC DÉPÔT

INTERRUPTEUR À DISTANCE

INTERRUPTEUR AVEC PROGRAMMEUR HEBDOMADAIRE

CAPTEUR D'ARRÊT EXTERNE PAR REMPLISSAGE

BACS RECOMMANDES

S400 + SCALA 400 SPLIT

S500 + SCALA 400 SPLIT

S700 + SCALA 400 SPLIT

SCD400 + SCALA 400 SPLIT

SCD600 + SCALA 400 SPLIT

SCD800 + SCALA 400 SPLIT

ISO 9000 9001 14000 — CE — f-gas — tecno cert — GARANTIE Pièces détachées 2 ANS

ITV ICE makers

mars-22

CODIGEL
ZAC du Petit Parc
4, rue du Grand Etang
78920 ECQUEVILLY

CODIGEL
SOLUTIONS D'ÉQUIPEMENTS

Tél : +33 1 80 83 77 00
Fax : +33 1 80 83 67 01
codigel@codigel.com
www.codigel.com

SCHÉMAS TECHNIQUES

VUE DE DROITE

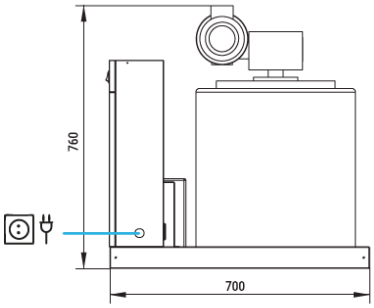

VUE FRONTALE

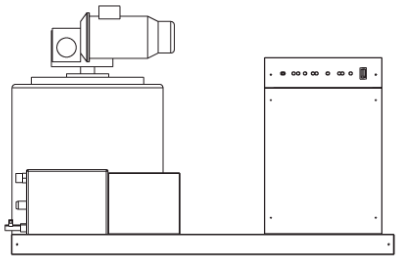

VUE DE GAUCHE

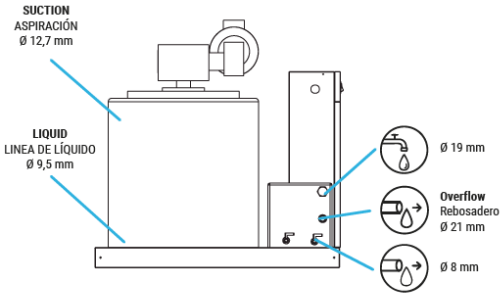

VUE DE LA BASE DE LA SECTION CENTRALE

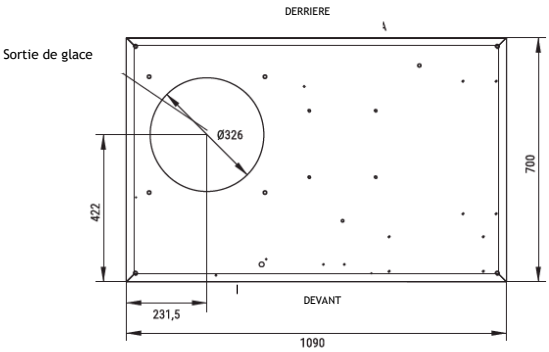

CONDITIONS DE FONCTIONNEMENT

PRODUCTION 50H

±10% V

5ºC/43ºC

5ºC/35ºC

1 bar/6 bar

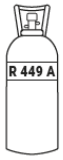

V	Hz	ph
400	50	3N

1'5-2'2 mm

SCALA 400 REMOTE

ºC / ºF	10º / 50º	15º / 60º	21º / 70º	30º / 86º
10º / 50º	450	420	350	310
21º / 68º	440	400	335	290
32º / 90º	410	360	300	260
43º / 109º	335	290	230	200

3 mm

SCALA 400 REMOTE

ºC / ºF	10º / 50º	15º / 60º	21º / 70º	30º / 86º
10º / 50º	419	391	326	288
21º / 68º	409	372	312	270
32º / 90º	381	335	279	242
43º / 109º	312	270	214	186

MODELES	Temp.EV. (ºC)	ASHRAE CONDITIONS CONDICIONES ASHRAE (W)	(BTu/h)	(W) 43ºC	(n.)	(mm²)	FUSE	100 Kg (Kw/h)	(l/h)	HEAT REJECTED (W)	(BTu/h)	(Kg)	(Kg)	(m³)
SCALA 400 S	-22	2.200	7.507	190	3	1,5	16	7,5	16,6	-	-	100	127	0,92